Power Board Schematic Diagram(for 37PFL)

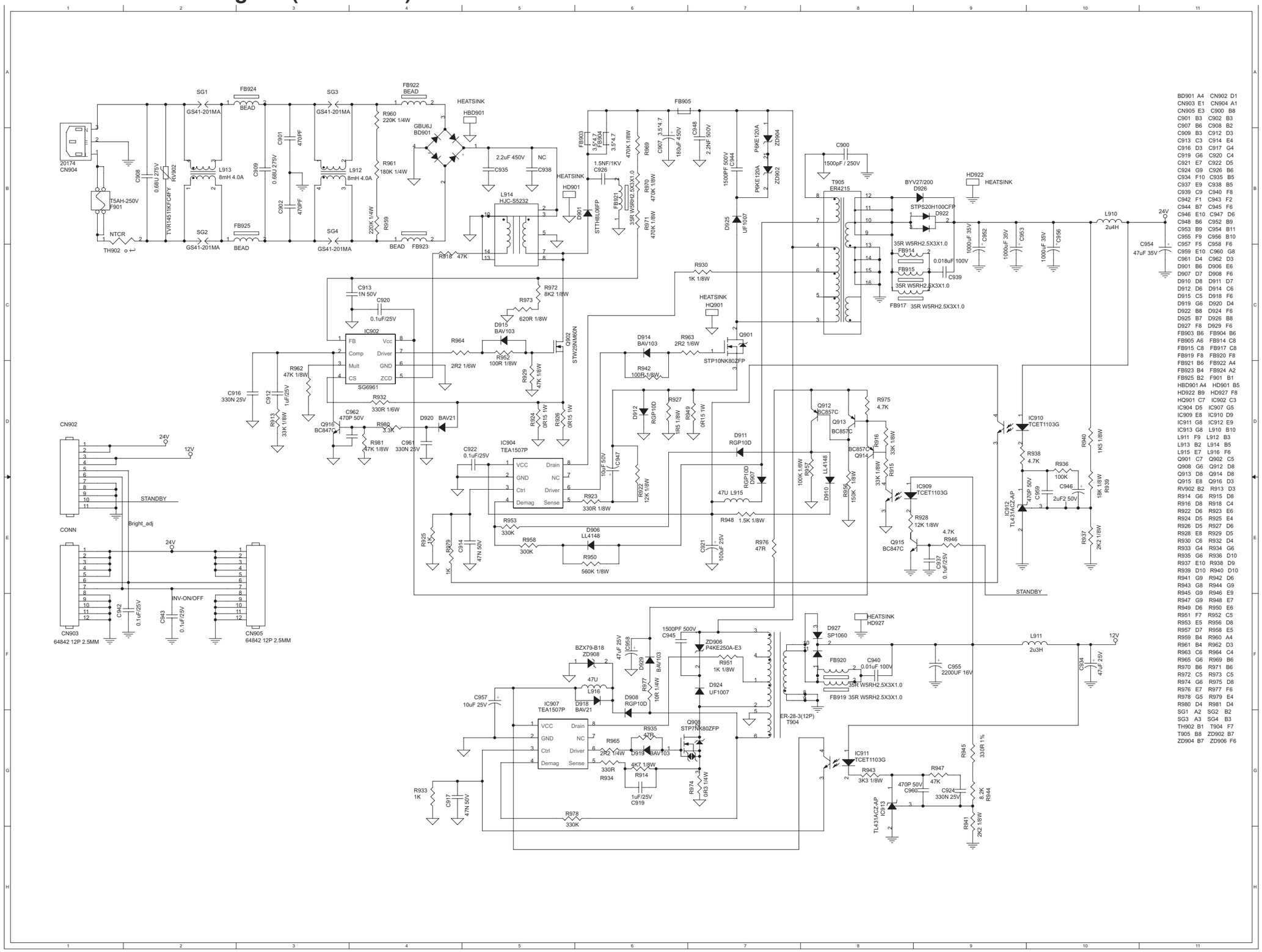

BD901	A4	CN902	D1
CN903	E1	CN904	A1
CN905	E3	C900	B8
C901	B3	C902	B3
C907	B6	C908	B2
C909	B3	C912	D3
C913	C3	C914	E4
C916	D3	C917	G4
C919	G6	C920	C4
C921	E7	C922	D5
C924	G9	C926	B6
C934	F10	C935	B5
C937	E9	C938	B5
C939	C9	C940	F8
C942	F1	C943	F2
C944	B7	C945	F6
C946	E10	C947	D6
C948	B6	C952	B9
C953	B9	C954	B11
C955	F9	C956	B10
C957	F5	C958	F6
C959	E10	C960	G8
C961	D4	C962	D3
D901	B6	D906	E6
D907	D7	D908	F6
D910	D8	D911	D7
D912	D6	D914	C6
D915	C5	D918	F6
D919	G6	D920	D4
D922	B8	D924	F6
D925	B7	D926	B8
D927	F8	D929	F6
FB903	B6	FB904	B6
FB905	A6	FB914	C8
FB915	C8	FB917	C8
FB919	F8	FB920	F8
FB921	B6	FB922	A4
FB923	B4	FB924	A2
FB925	B2	F901	B1
HBD901	A4	HD901	B5
HD922	B9	HD927	F8
HQ901	C7	IC902	C3
IC904	D5	IC907	G5
IC909	E8	IC910	D9
IC911	G8	IC912	E9
IC913	G8	L910	B10
L911	F9	L912	B3
L913	B2	L914	B5
L915	E7	L916	F6
Q901	C7	Q902	C5
Q908	G6	Q912	D8
Q913	D8	Q914	D8
Q915	E8	Q916	D3
RV902	B2	R913	D3
R914	G6	R915	D8
R916	D8	R918	C4
R922	D6	R923	E6
R924	D5	R925	E4
R926	D5	R927	D6
R928	E8	R929	D5
R930	C6	R932	D4
R933	G4	R934	G6
R935	G6	R936	D10
R937	E10	R938	D9
R939	D10	R940	D10
R941	G9	R942	D6
R943	G8	R944	G9
R945	G9	R946	E9
R947	G9	R948	E7
R949	D6	R950	E6
R951	F7	R952	C5
R953	E5	R956	D8
R957	D7	R958	E5
R959	B4	R960	A4
R961	B4	R962	D3
R963	C6	R964	C4
R965	G6	R969	B6
R970	B6	R971	B6
R972	C5	R973	C5
R974	G6	R975	D8
R976	E7	R977	F6
R978	G5	R979	E4
R980	D4	R981	D4
SG1	A2	SG2	B2
SG3	A3	SG4	B3
TH902	B1	T904	F7
T905	B8	ZD902	B7
ZD904	B7	ZD906	F6